Consola retro super mini SN-02

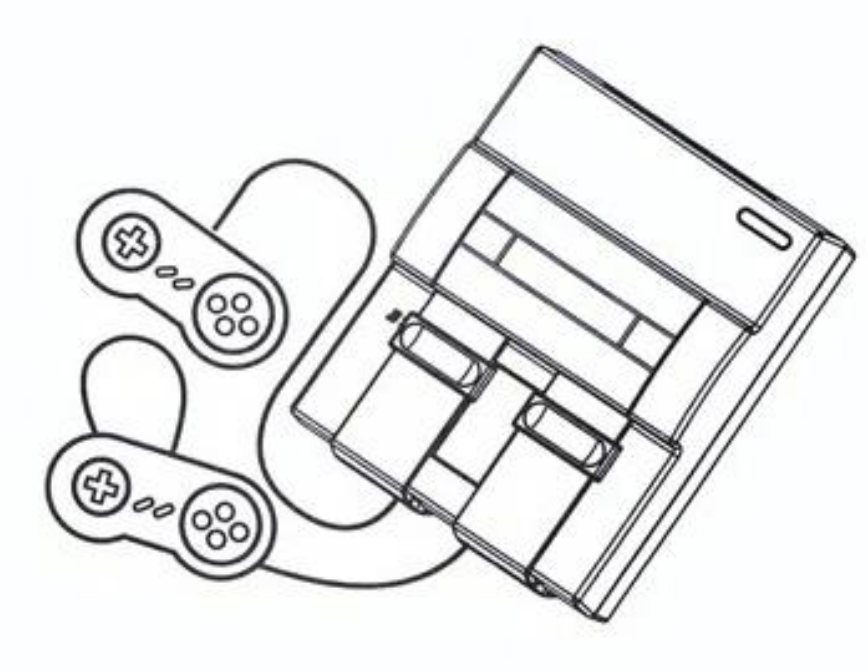

Manual de instrucciones

Cómo conectar a la TV

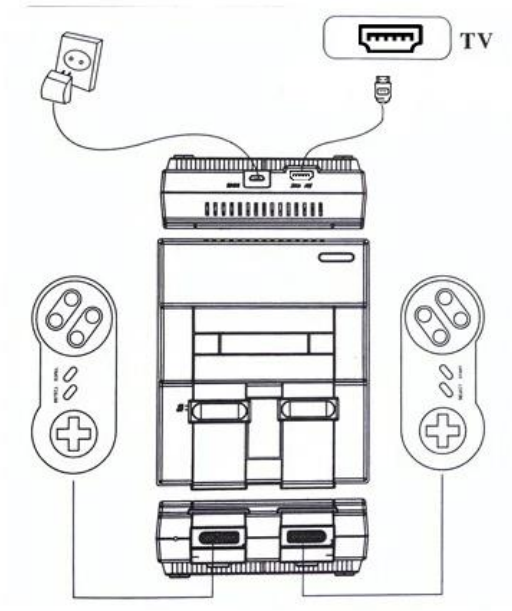

1. Conecte los mandos a las entradas frontales de la consola.

2. Conecte el cable HDMI en la parte trasera de la consola y luego en alguna entrada disponible de la TV.

3. Conecte el adaptador de corriente en la parte trasera de la consola y luego enchufe a una toma de corriente 110/220V

Introducción a las funciones de la consola

1. La consola retro SN-01 trae incorporado una gran variedad de juegos clásicos, para todos los gustos.

2. Utiliza un cargador de 5V con una fuente de alimentación y tensión de 110V-220V por lo que una conexión a la corriente doméstica será apropiada.

3. La salida de video de la consola es HDMI con lo cual podrá conectar a la TV y disfrutar de una calidad de imagen 1080P.

4. Los mandos ergonómicos de cuatro botones, cursores y botones frontales que emulan a los de las consolas clásicas brindan a los jugadores la mejor experiencia y toda la comunidad para jugar y sacar el máximo partido a todos los video juegos, incluso los más exigentes.

Atención para el uso

1. Nunca permita que los niños pequeños jueguen solos, ya que se trata de un equipo alimentado por corriente eléctrica.

2. Por favor, apague la máquina si nota algún sobrecalentamiento y utilícela después de enfriarse un poco; cuando note algo mal con el funcionamiento de la máquina, tal como que el sistema se detuvo, apáguela y espere un poco a que enfríe.

3. Nunca exponga el equipo a lugares extremadamente fríos y calientes.

4. Nunca desmonte o repare la máquina por sí mismo.

5. Puede no ser compatible para algunos televisores con relación de resolución 4K.

Atención al uso del adaptador de corriente

1. Nunca permita que niños menores de 3 años lo utilicen solos.

2. Nunca juegue con el transformador de corriente ya que no es un juguete.

3. La máquina es compatible solo para transformadores recomendados de conformidad con la norma internacional estándar.

4. Por favor, desconecte el equipo de la toma de corriente antes de realizar la cualquier limpieza o mantenimiento.

5. Por favor, compruebe con regularidad el correcto estado de los cables, carcasa y demás componentes de la consola se encuentran en buen estado, y deje de usar si nota alguna anomalía, contacte al servicio de atención al cliente para recibir instrucciones.

6. Nunca utilice fuentes de energía no autorizadas, distintas a la incluida en este equipo.

Diagrama de botones y partes de la consola

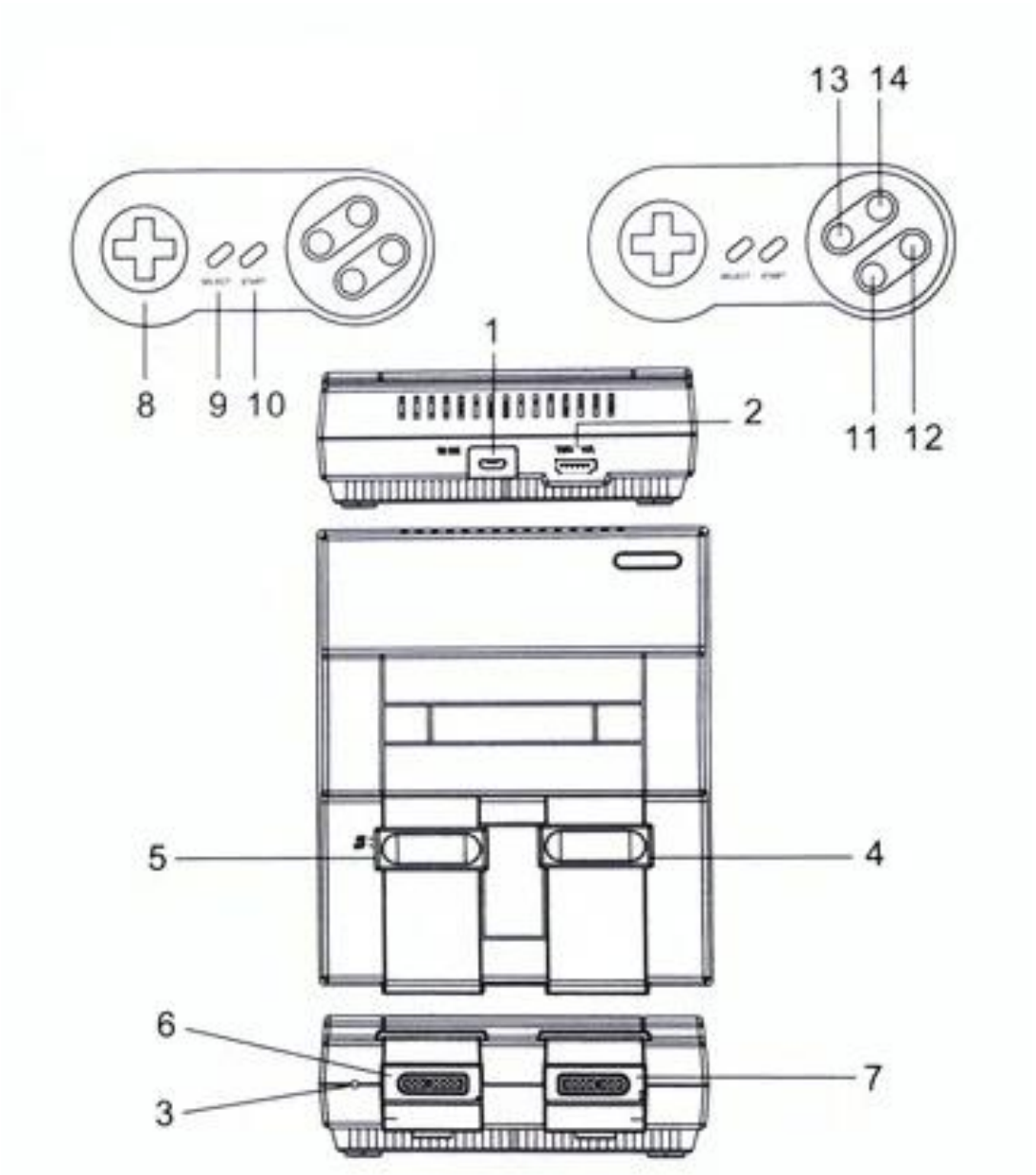

1. Entrada del adaptador de corriente, 2. Salida de video HDMI,

3. Luz indicadora de poder, 4. Botón de reiniciar (RESET),

5. Botón de encendido (ON/OFF), 6. Puerto del mando Nº1,

7. Puerto del mando Nº2, 8. Botones de dirección,

9. Botón de selección (SELECT), 10. Botón de inicio (START),

11. Botón de disparo simple, 12. Botón de disparo continuo,

13. Botón de salto simple, 14. Botón de salto continuo.